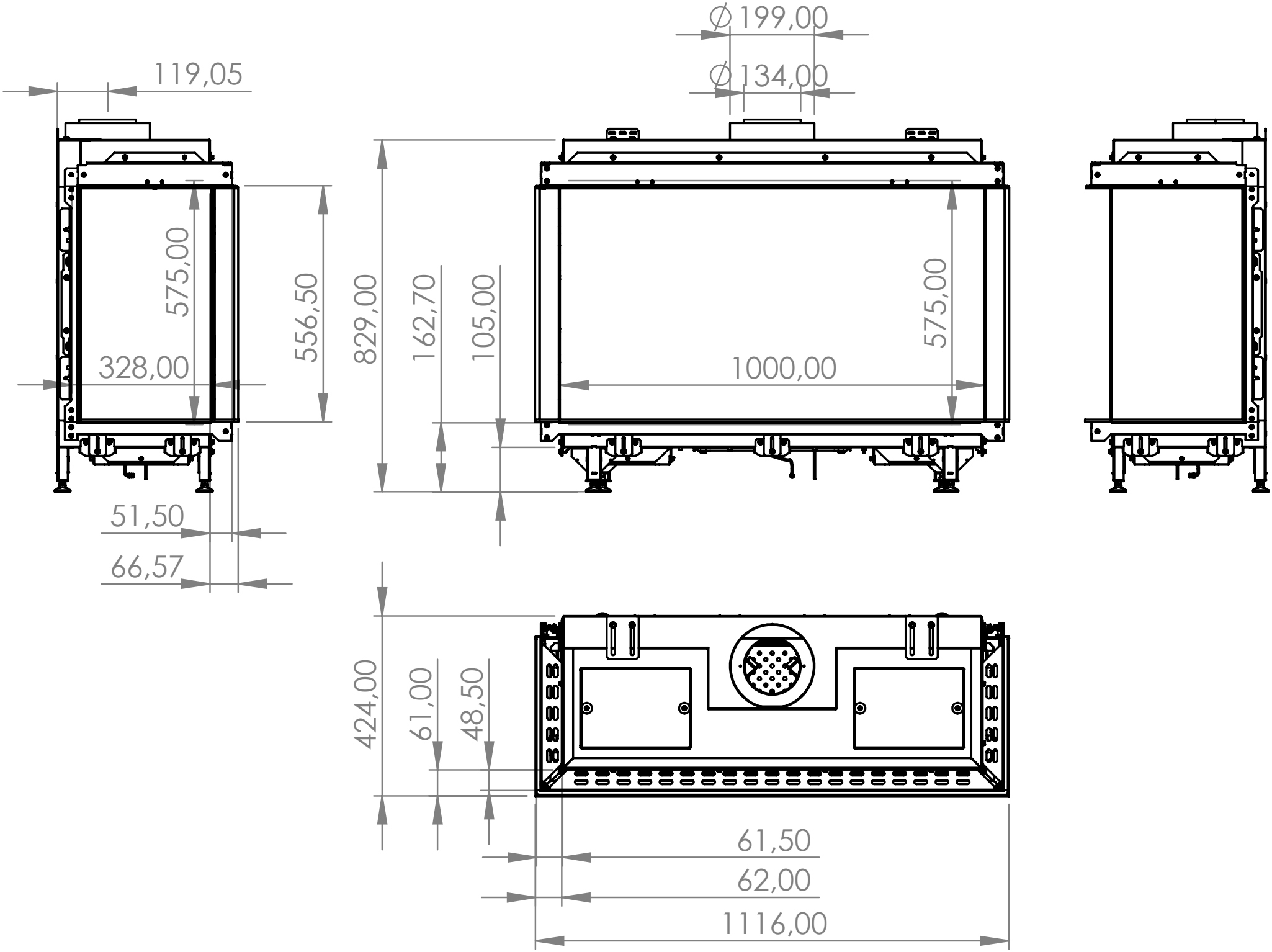
119,05
575,00
556,50
328,00
51,50
66,57
∅199,00
∅134,00
829,00
162,70
105,00
575,00
1000,00
424,00
61,00
48,50
61,50
62,00
1116,00