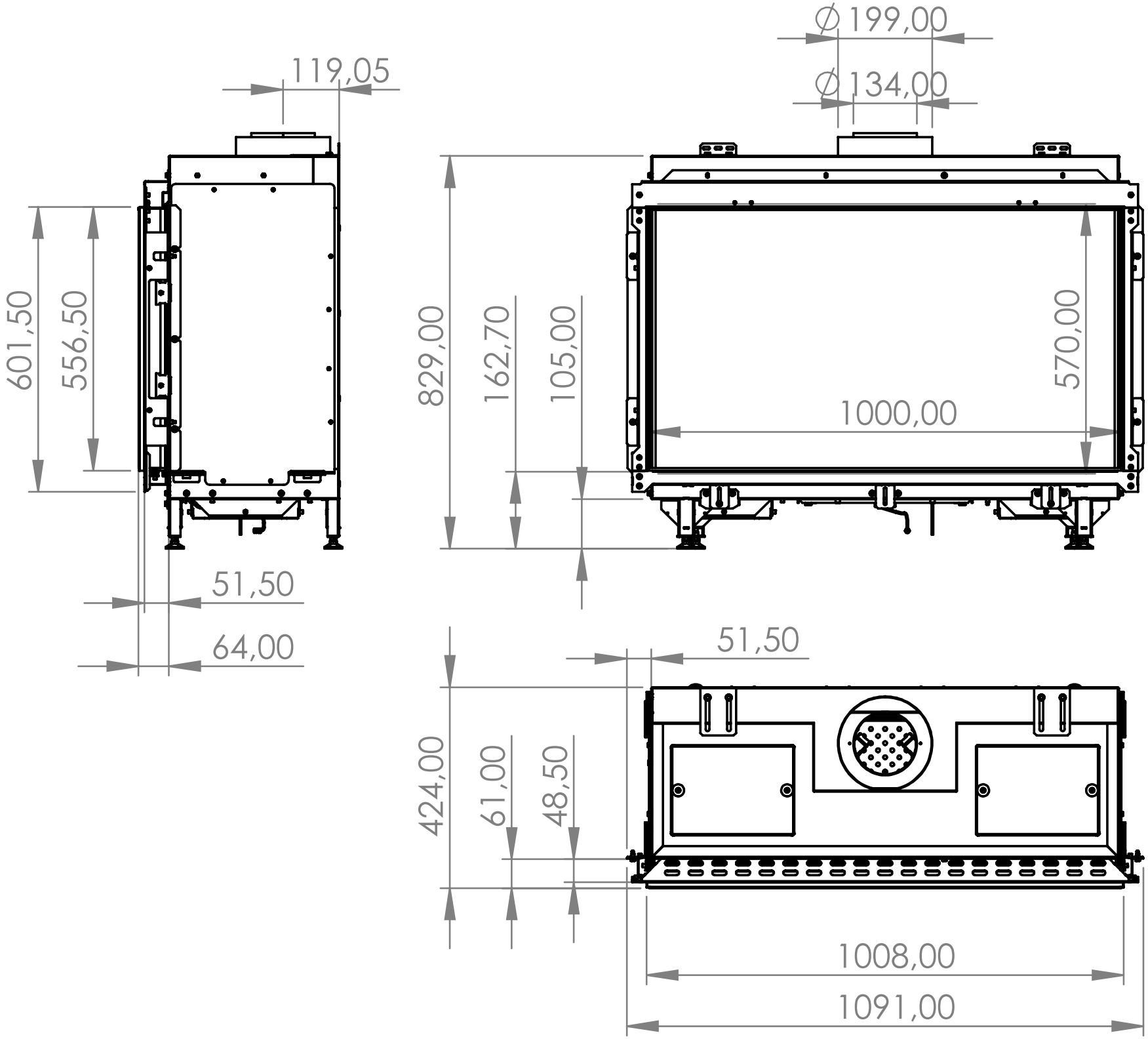
119,05
601,50
556,50
51,50
64,00
∅199,00
∅134,00
829,00
162,70
105,00
570,00
1000,00
51,50
424,00
61,00
48,50
1008,00
1091,00